Rolf

GARANTIE

Référence : **3315**

SET DE DÉCORATION ORI'O POUR MITIGEUR ENCASTRÉ DOUCHE

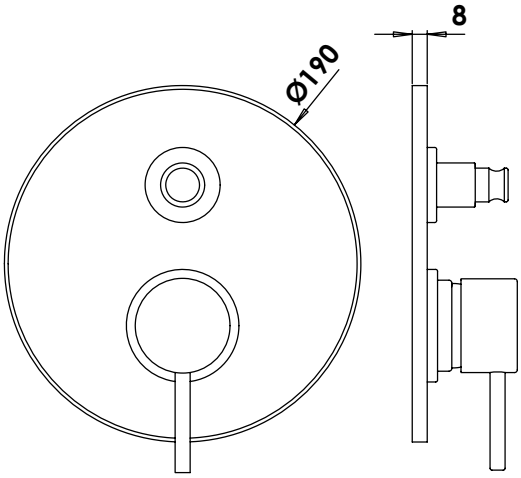

DESCRIPTION	Métal chromé. - Avec inverseur bain-douche. - A installer avec Boîtier de douche 3305. - Plaque murale Ø190 mm.
CARACTÉRISTIQUES	Set de décoration ORI'O Métal chromé. Avec inverseur bain-douche. A installer avec boitier de douche 3305. Plaque murale Ø190 mm.
APPLICATIONS	0
CONDITIONS D'UTILISATION	Pièce détachée pour mitigeur encastré de douche Ori'O.
COMPATIBILITÉ	A installer avec boitier thermostatique de douche 3305.
PRÉCAUTION D'EMPLOI	0

SPECIFICATIONS D'INSTALLATION	Permet l'équipement sanitaire des salles de bain.
	Garantie 10 ans contre tout vice de fabrication y compris pour les cartouches - Cf conditions générales de vente
PRESCRIPTION DE POSE	1 - Enlever les bouchons de protection à l'aide d'un tournevis. Si nécessaire, utiliser le bouchon de fermeture. 2 - Positionner sur le mur le corps de robinet (boîtier) avec les sorties d'eau en haut. Relier le tuyau de l'eau chaude avec l'entrée de gauche et le tuyau de l'eau froide avec l'entrée de droite. 3 - L'encaissement au mur doit respecter (y compris l'habillage) la tolérance fournie par les indications Min/Max mentionnées sur la protection en plastique. Après avoir bien relié les tuyaux, ouvrir l'alimentation générale. Enlever momentanément la protection afin de vérifier l'absence de fuite. Si aucune anomalie n'est relevée, remonter la protection et terminer la finition extérieure du mur. 4 - Monter le joint d'étanchéité sur l'habillage (set de décoration) et les joints. Positionner l'habillage sur le corps du robinet et le fermer avec les joints. Positionner la poignée sur la cartouche et la fermer avec la vis.
PRESCRIPTION D'ENTRETIEN	Nettoyage à l'eau savonneuse avec un chiffon doux et bien sécher - Ne pas utiliser de produits nocifs, abrasifs ou chlorés